DIMENSIONS DU PRODUIT

IMPORTANT

Les informations dimensionnelles figurant ci-dessous sont là pour vous aider dans votre choix d'appareil. Elles ne couvrent pas toutes les informations pouvant être requises à des fins d'installation. Celles-ci peuvent être obtenues auprès de votre détaillant ou en consultant / téléchargeant les manuels d'installation complets.

ELECTRIC ASHDON

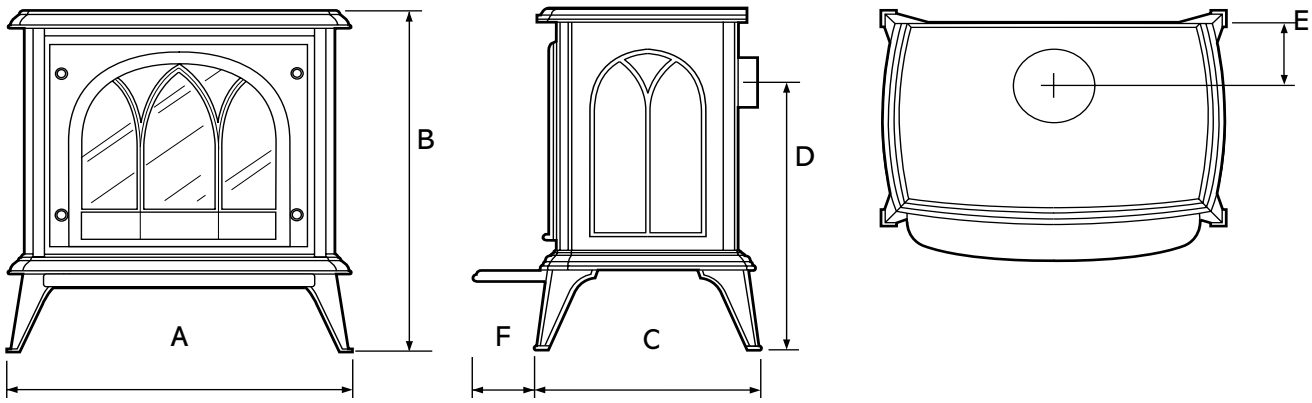

Ashdon Dimensions (see letters on diagram)

	A		B		C		D		E		F	
	ins	mm	ins	mm	ins	mm	ins	mm	ins	mm	ins	mm
MEDIUM	25 3/4	654	25 3/4	652	16 3/4	427	18 1/4	463	5	126	3	75